

06/2005

oil sistem

HYDRAULIC POWER PACKS

ZL types

Rev.1.2

Presentazione
Introduction
Vorstellung

Con il presente catalogo la **"OIL SISTEM componenti"** presenta alla propria clientela le unità di potenza serie **"ZL"**.
Il catalogo illustra le varie combinazioni del gruppo unità di potenza. Il susseguirsi dei sottogruppi permette di formulare il codice di ordinazione.
Caratteristiche principali unità serie **"ZL"**:
- Motori a corrente alternata fino a 7 KW;
- Pompe a ingranaggi con cilindrate da 1.1 cc a 27.9 cc;
- Serbatoi olio in lamiera da 1 a 60 litri;
- Vastissima scelta di blocchi modulari per la realizzazione di qualsiasi circuito.

APPLICAZIONI ED IMPIEGHI
L'impiego classico di questa unità è per servizi ausiliari di piccola potenza ad azionamento oleoidraulico. Esempi tipici sono: gru per autocarro, sponde di caricamento, piattaforme, cestelli aerei, pale spazzaneve, pianali ribaltabili, carrelli elevatori, presse, macchine utensili, ecc.

ISTRUZIONI DI IMPIEGO
SCELTA DEL GRUPPO:
In base alle caratteristiche di impianto richieste (portata-pressione-servizio) la scelta del gruppo motore-pompa-serbatoio deve avvenire consultando i diagrammi e idati contenuti nel presente catalogo. I nostri uffici tecnico e commerciale sono a Vostra completa disposizione per ulteriori chiarimenti.
INSTALLAZIONE:
Non esistono limitazioni di posizione: sono da evitare solo installazioni che possano compromettere l'aspirazione della pompa.
È consigliabile interporre tasselli anti-vibranti nei punti di fissaggio in caso di installazioni su strutture soggette a vibrazioni.
SERBATOIO OLIO E TEMPERATURA:
La dimensione del serbatoio deve essere tale da non creare problemi di aspirazione e di riscaldamento dell'olio oltre i 60°C. Le guarnizioni impiegate consentono un corretto funzionamento tra -15°C e 80°. Dopo il primo avviamento dell'impianto, occorre ripristinare il livello dell'olio.
Il fluido impiegato deve essere olio per impianti oleoidraulici con le seguenti caratteristiche: viscosita min. 15 cst max. 68 cst. Viscosità consigliata 25-40 cst (3.5°E-5.5°E). Scegliere le diverse gradazioni secondo la temperatura ambiente e quella raggiungibile in funzionamento.
PULIZIA E MANUTENZIONE:
Occorre una accurata pulizia di tutti glielementi che compongono l'impianto in quanto il gruppo prevede solamente un filtro in aspirazione.
Nel caso di diminuita efficienza controllare:
- livello e stato dell'olio;
- efficienza della pompa;
- taratura delle valvole;
- efficienza dell'impianto elettrico.

Sostituire l'olio dopo le prime 100 ore diservizio e poi ogni 3000 ore (o comunquealmeno una volta all'anno).
COLLEGAMENTO ELETTRICO ED AVVIAMENTO:
I collegamenti elettrici debbono essere dimensionati in modo adeguato agli assorbimenti delle utenze.
L'AVVIAMENTO DEVE ASSICURARE IL GIUSTO SENSO DI ROTAZIONE DELLA POMPA.
È ASSOLUTAMENTE VIETATO INVERTIRE IL SENSODI ROTAZIONE.

By this catalogue **"OIL SISTEM componenti"** intends to introduce the main version of the **"ZL power pack"** units. The catalogue shows you the different possible combinations of the power pack units. The sequence of the subgroups allow to enter the ordering code.
The main characteristics of the **"ZL power pack"** units are:
- A/C motors with 7KW maximum power;
- Gear pumps with displacement from 1.1 cc up to 27.9 cc;
- Tanks from 1 up to 60 lt. capacity;
- Wide range of modular blocks for any kind of circuit.

APPLICATIONS AND USES
This unit is normally used (both with A/C and D/C) as a low power hydraulic operated ancillary equipment. Some typical examplesare: tailgates, platforms, lifts, snow ploug blades, tilting flatcar, lift trucks, presses, machine tools, small lubrication plants and so on...

DIRECTION FOR USE
CHOISE OF THE UNIT:
The choise of the group motor-pump-tank has to be effected on the base of the characteristic of the system required (flow-pressure-duty) and consulting the schemes and all the datas of the catalogue. Our commercial and technical department are at your disposal for any information.
INSTALLATION:
As to position, there are no limits: just avoid any installation that could compromise the pump sunction. When the unit is to be fitted on structures liable-to vibrations,it is better to place vibration-damping blocks in the fixing points.
OIL TANK AND TEMPERATURE:
The tank size must always have such a size as to assure proper pump suction and advised maximum working temperature of 60°C. The gaskets of these units allow a correct working between -15°C and +80°C. After the first setting in motion of the unit it is necessary to rest the oil level. You must use oil for hydraulic units having the following characteristics: viscosity 15 cst - 68 cst. Suggested viscosity between 25-40 cst (3.5°E - 5.5°E). The different oil grades must be chosen according to the ambient temperature and to the one which can be reached during the unit activity.
CLEANING AND MANTAINANCE:
The set must be cleaned in each part because the group has only one sunction filter.
In case of defenctive work, check:
- Oil level and conditions;
- Pump efficiency;
- Valves calibrations;
- Battery and electric equipment efficiency.

You have to substitute the oil after the first 100 hours of duty and after 3000 hours (always once then year).
WIRING AND STARTING:
The wiring between batteries and electric control panel must be chosen according to the electrical inputs indicated in diagrams.
THE STARTING MUST ASSURE PROPER PUMP DIRECTION OF ROTATION.
IT IS STRICTLY FORBIDDEN TO INVERT THE DIRECTION OF ROTATION.

Mit diesem Katalog praesentiert die **"OIL SISTEM componenti"** ihrer Kundschaft die Einheit des oelhydraulischen Aggregates aus der Serie **"Z"**.
Die aufeinanderfolgenden Untergruppen ergeben die Zusammenstellung des Auftragcodes.
Hauptmerkmale der **"ZL"** Serie sind :
- Wechselstrommotor bis 7 KW;
- Raedergetriebepumpe mit einem Hubraumvolumen von 1.1 cc bis 27.9 cc;
- Aus Blech hergestellter Oeltank von 1 bis 60 Liter;
- Grosse Auswahl von Modulbloecken, die jede gewuenschte Kreislaufkombination ermoeglichen.

NUTZUNG UND ANWENDUNG
Die klassische Nutzung dieser Einheit ist die Bedienung bei niedriger Staerke mit Oelhydraulischem Antrieb. Typische Beispiele sind: Autohebekraene, Hubtische, Schneeraeumfahrzeuge, Kippvorrichtungen, Hebewerke, Pressen, Werkzeugmaschinen im Baubereich, etc.

GEBRAUCHSANWEISUNG
AUSWAHL DER GRUPPE:
Anhand der Charakteristiken der gewuenschten Anlage (Staerke, Druck, Bedienungsfunktionen) erfolgt die Auswahl der Gruppen Motor-Pumpe-Tank aufgrund der jeweiligen Schaubilder, Skizzen und technischen Daten des Kataloges.
EINBAU:
Begrenzungen in der Moeglichkeit der Positonsanordnungen bestehen nicht. Aber es sollten Installationen vermieden werden, welche den Einsaugmechanismus der Pumpe schwierig gestalten. Ausserdem raten wir unseren Kunden dazu, im Falle des Einbaus auf vibrierenden Geraeten, auf den Befestigungspunkten Antivibrationseinsatzstuecke dazwischen zu legen.
OELTANK UND TEMPERATUR:
Das Ausmass des Oeltanks darf keine Probleme der Einsaugung und der Erhitzung des Oeles ueber 60°C schaffen. Die Dichtungsringe erlauben das korrekte Funktionieren von -15°C bis 80°C. Nach der ersten Inbetriebsetzung der Anlage ist es unbedingt ratsam, den vorherigen Oelstand wiederherzustellen. Die zur Nutzung vorgesehene Fluessigkeit muss Oel fuer oelhydraulische Anlagen mit den folgenden Merkmalen sein: Zaehfluessigkeit mindestens 15 cst - maximal 68 cst. Die empfohlene Viskositaet sollte zwischen 25 - 40 cst (3.5°E - 5.5°E) betragen. Die verschiedenen Abstufungen sollten nach der Umgebungstemperatur und der erreichbaren Betriebstemperatur gewaehlt werden.
PFLEGE UND WARTUNG:
Im Falle verminderter Leistungsfaehigkeit sollte unbedingt folgendes kontrolliert werden:
- Oelstand und Zustand des Oeles;
- Die Leistungsfaehigkeit der Pumpe;
- Die Eichung der Ventile;
- Die Leistungsfaehigkeit der elektrischen Anlage.

Das Hinzufuegen von Oel nach den ersten 100 Stunden der Inbetriebnahme und danach jeweils nach 3000 Stunden (oder mindestens einmal im Jahr) wird empfohlen.
ELEKTRISCHE ANSCHLUESSE UND DAS ANLASSEN:
Die elektrischen Anschluesse sollten angemessen im Verhaeltnis zur Aufnahme der Benutzung stehen.
BEIM STARTEN SOLLTE MAN SICH UMBEDINGT VERGEWISSERN,DASS DIE PUMPE IN DER RICHTIGEN RICHTUNG LAEUFT.
DAS UMKEHREN DER ROTATIONSRICHTUNG IST NICHT ERLAUBT!

Codice ordinazione
Order code - *Bestell-kode*

ZL ☐ | ☐☐☐ - ☐☐☐ - ☐☐ | ☐ - ☐☐☐☐ - ☐☐☐ - ☐☐☐☐ - ☐☐☐ | ☐☐ / ☐

Sigla unità. Unit symbol. *Serie.*	1 Motore elettrico. Electric motor type. *Elektromotor.*	2 Elementi di connessione. Junction element. *Flansch Kupplung.*	3 Collettore centrale, taratura valvola max. Central manifold, relief valve. *Zentralflansch-Eingebauten, Druckbegrenzungventile.*	4 Pompa. Pump. *Pumpen.*	5 Filtro. Filter. *Filter.*	6 Serbatoio olio. Oil tank. *Oeltank.*	7 Elementi sovrapposti. Modular elements. *Ueberlagerte Elemente Kreislaufschema.*

Il catalogo illustra le varie combinazioni del gruppo unità di potenza. Il susseguirsi dei sottogruppi permette di formulare il codice di ordinazione.
The catalogue shows you the different possible combinations of the power pack units. The sequence of the subgroups allow to enter the ordering code.
Die aufeinanderfolgenden Untergruppen ergeben die Zusammenstellung des Auftragcodes.

Indice dei codici
Code index - *Kodierten Index*

1 **Motore elettrico.**
Electric motor type.
Elektromotor. ..... p. 2

2 **Elementi di connessione.**
Junction element.
Flansch Kupplung. ..... p. 2

3 **Collettore centrale, taratura valvola max.**
Central manifold, relief valve.
Zentralflansch-Eingebauten, Druckbegrenzungventile. ..... p. 3

4 **Pompa.**
Pump.
Pumpen. ..... p. 4

5 **Filtro.**
Filter.
Filter. ..... p. 5

6 **Serbatoio olio.**
Oil tank.
Oeltank. ..... p. 8

7 **Elementi sovrapposti.**
Modular elements.
Ueberlagerte Elemente Kreislaufschema. ..... p. 11

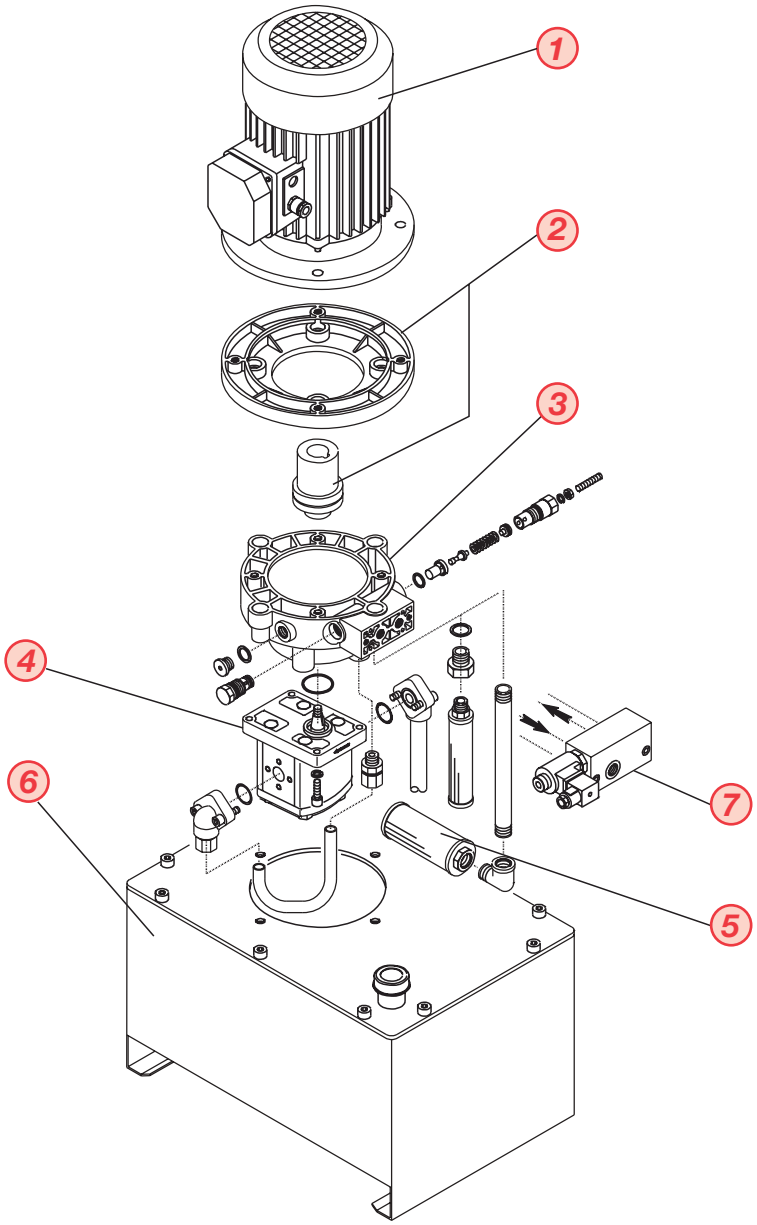

1 A B — Motore elettrico. / Electric motor. / *Elektromotor.*

	CODICE / CODE / *KODE*	0	1	2	3
A	**TIPO** / TYPE / *TYP*	**Senza motore** / Without motor / *Ohne Motor*	**Motore corrente continua** / Direct current motor / *Gleichstrommotor*	**Motore CA trifase** / AC threephase motor / *Wechselstrommotor Drehstrom*	**Motore CA monofase** / AC singlephase motor / *Wechselstrommotor Einphase*

B — **Motorl C.A.** / A.C. Motor / *W.S. Motor*

	CODICE / CODE / *KODE*	Gr.	4P Kw	A mm	ØB mm	C mm	D mm
TRIFASI / THREEPHASE / *DREHSTROM*	456	90	1.1	252	176	200	129
	457		1.5	276	176	200	129
	458	90	2.2	306	195	250	140
	459	100	3	306	195	250	140
	460	112	4	325	220	250	160
	461	132	5.5	369	258	300	177
	462		7.5	407	258	300	177
MONOFASI / SINGLEPHASE / *EINPHASEN*	456	90	1.1	252	176	200	129
	457		1.5	276	176	200	129
	458	100	2.2	306	195	250	140

4 poli 1500 rpm

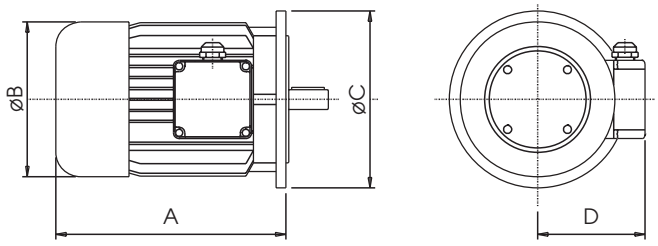

Motori C.A. trifasi 230-400 V 50 Hz forma costruttiva B5.
Motori C.A. monofasi 220 V 50 Hz forma costruttiva B5.
A.C. threephase motors 230-400 V 50 Hz construction shape B5.
A.C. singlephase motors 220 V 50 Hz construction shape B5.
W.S. Drehstrom Asynchronmotor 230-400 V 50 Hz Bauformen B5.
W.S. Einphasen Asynchronmotor 220 V 50 Hz Bauformen B5.

Per applicazioni con motori in corrente continua rivolgersi all'ufficio vendite.
For D.C.applications please get in touch with our export sales departement.

2 — Elementi di connessione. / Junction elements. / *Flansch.*

Motore / Motor / *Motor* **MEC 90 (cod. 456-457-458)**		**Motore** / Motor / *Motor* **MEC 110-112 (cod. 459-460)**		**Motore** / Motor / *Motor* **MEC 132 (cod. 461-462)**	
CODICE / CODE / *KODE*	Pompa gruppo / Pump / *Pumpen*	CODICE / CODE / *KODE*	Pompa gruppo / Pump / *Pumpen*	CODICE / CODE / *KODE*	Pompa gruppo / Pump / *Pumpen*
F76	1P	F77	1P	-	-
				-	-
F65	2 - 2 RO	F66	2 - 2 RO	F67	2 - 2 RO

Motore flangiato direttamente su collettore centrale
Motor flanged directly on the central manifold.
E-Motor direckt am Zentralflansch montiert

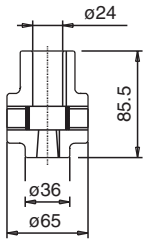

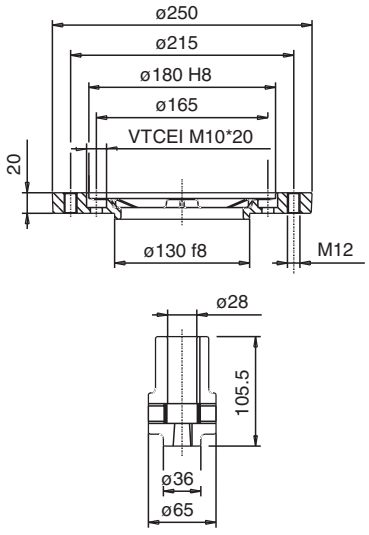

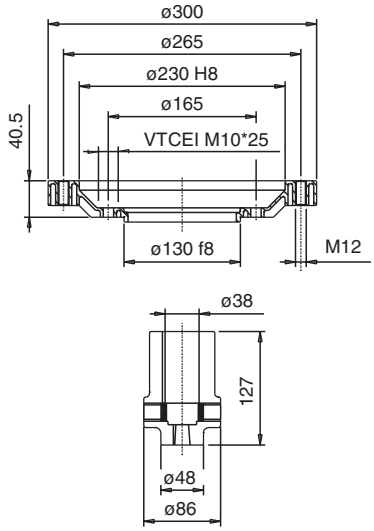

3 A B

Collettore centrale - taratura valvola di massima.

Central manifold - relief valve pressure range.

Zentralflansch - eingebaute druckbegrezungventile.

A

CODICE / CODE / *KODE*

01	02	04
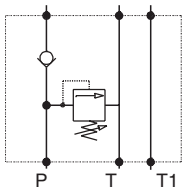	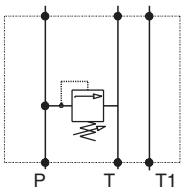	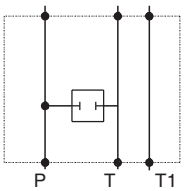

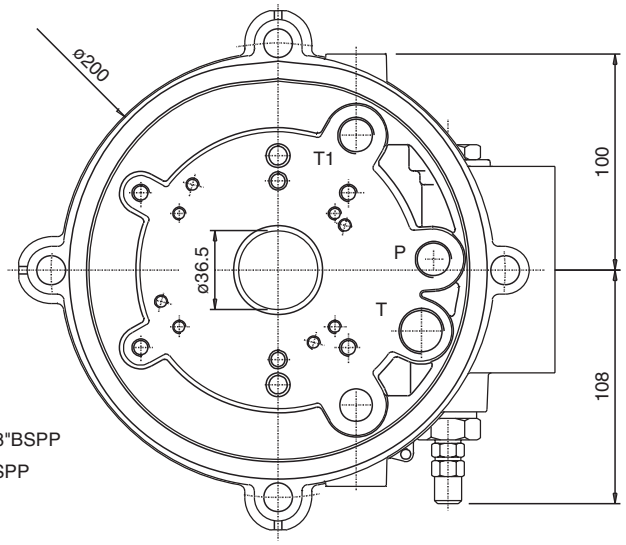

P-T1 = 3/8"BSPP

T = 1/2"BSPP

P-T=ø11.5

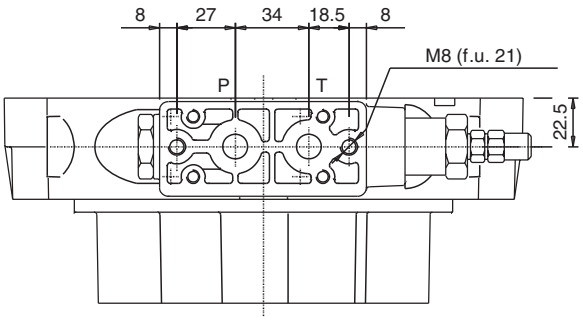

Scarico supplementare T1 3/8"

Additional oil drenage T1 3/8"

Zusatzliche Rucklaufleitung T1 3/8"

VU8

Valvola di ritegno

Check valve

Rueckschlagsventile

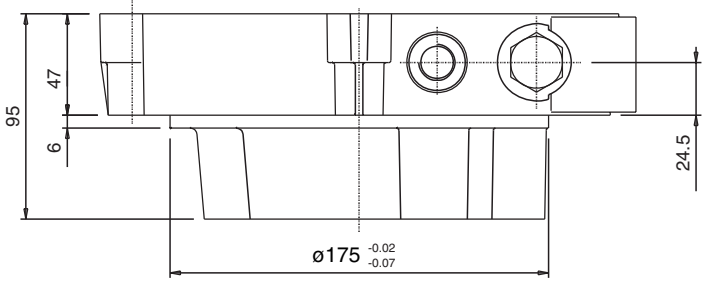

Valvola di max

Reliev valve

Druckbegrenzungsventile

ZL5

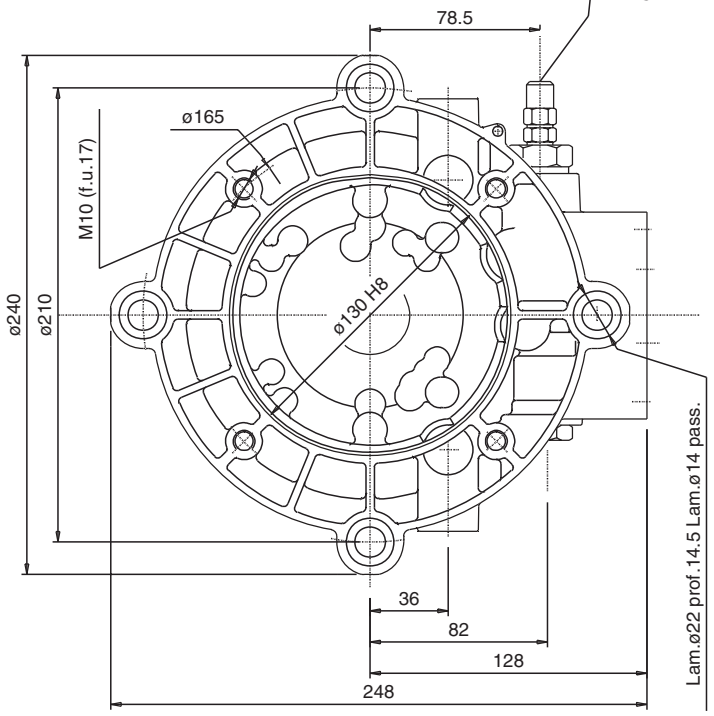

Codici collettori completi di valvola di massima, valvola di ritegno, guarnizione serbatoio OR 8700 e guarnizione pompa OR 3143.

Codes of the manifolds comprehensive of relief valve, check valve, tank's O-RING : OR 8700 and pump's O-RING : OR 3143.

Bestellkode fuer Zentralflansch komplett von DBV, RV, Dichtung fuer Tank OR 8700 und Dichtung fuer Pumpe OR 3143.

B

CODICE / CODE / *KODE*	**Molla** / Spring / *Feder*			
	X	**W**	**Y**	**Z**
Taratura / Pressure range / *Einstellbereich*	**5 - 40 bar**	**20 - 80 bar**	**50 - 220 bar**	**180 - 350 bar**

Pompe ad ingranaggi gruppo 1P rotazione destra
Group 1P gear pumps right rotation
Zahnradpumpe Gruppe 1P, Rechtslauf

CODICE CODE *KODE*	**Cilindrata** Displacement *Foerderleistung* (cc/r.p.m.)	**Litri/min.** Litres/min. *Liter/min.* (1500 r.p.m.)	**Pressione di esercizio max** Max operating pressure *Max. Betriebsdruck* 1500 r.p.m. (bar)	**Pressione di punta max** Max peak pressure *Max. Zulaessiger Spitzendruck* 1500 r.p.m. (bar)
1P11	1.10	1.60	210	250
1P12	1.60	2.40	210	250
1P13	2.10	3.20	210	250
1P14	2.60	3.90	210	250
1P15	3.20	4.80	200	240
1P16	3.70	5.50	200	240
1P17	4.20	6.30	180	220
1P18	4.80	7.10	180	220
1P19	5.80	8.70	170	210
1P20	7.90	11.9	150	190

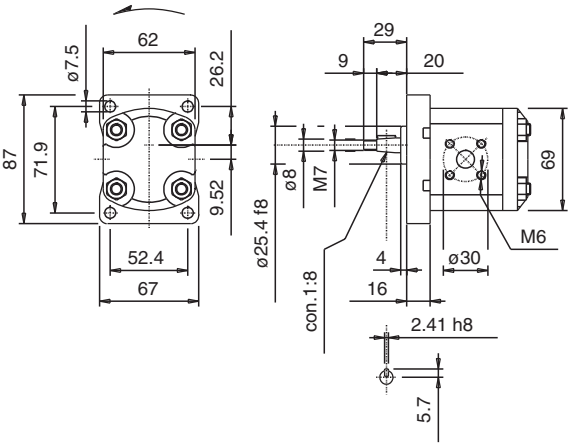

Pompe ad ingranaggi gruppo 2 - 2-RO rotazione destra
Group 2 - 2-RO gear pumps right rotation
Zahnradpumpe Gruppe 2 - 2-RO, Rechtslauf

CODICE CODE *KODE*	**Cilindrata** Displacement *Foerderleistung* (cc/r.p.m.)	**Litri/min.** Litres/min. *Liter/min.* (1500 r.p.m.)	**Pressione di esercizio max** Max operating pressure *Max. Betriebsdruck* 1500 r.p.m. (bar)	**Pressione di punta max** Max peak pressure *Max. Zulaessiger Spitzendruck* 1500 r.p.m. (bar)
40	4.40	6.70	230	270
41	6.30	9.50	230	270
42	7.00	10.4	230	270
43	9.50	14.2	220	260
44	11.3	16.9	220	260
45	14.0	21.1	210	240
46	15.8	23.8	210	240
47	17.8	26.7	200	230
48	20.8	31.2	180	210
49	23.4	35.1	160	190
50	27.9	41.8	150	180
51	34.4	51.7	120	150
40RO	4.40	6.70	270	310
41RO	6.30	9.50	270	310
42RO	7.00	10.4	270	310
43RO	9.50	14.2	260	300
44RO	11.3	16.9	260	300
45RO	14.0	21.1	250	280
46RO	15.8	23.8	250	280
47RO	17.8	26.7	240	270
48RO	20.8	31.2	220	250
49RO	23.4	35.1	200	230
50RO	27.9	41.8	180	210

code 40 - 41

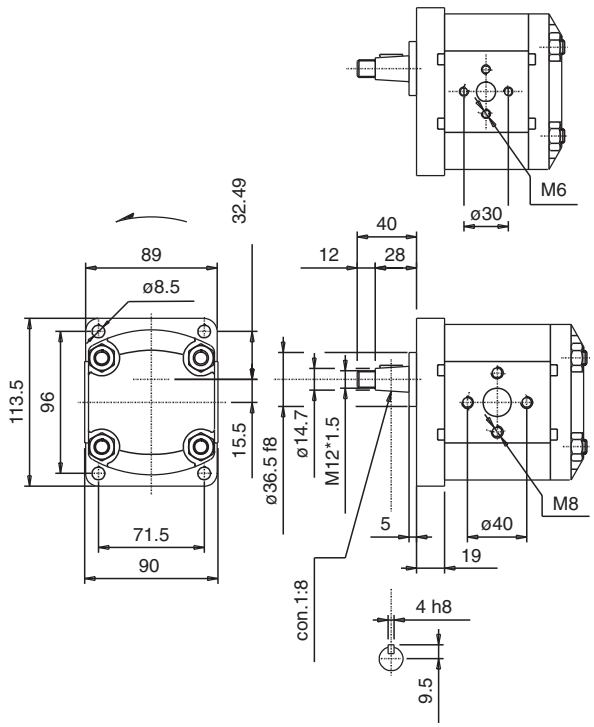

5 Filtro. Filter. *Filter.*

La centralina ZL viene fornita di serie con filtro in scarico da 90 micron. Nel caso di necessita di filtro in aspirazione occorre inserirlo nel codice di ordinazione (in caso di montaggio di filtro in aspirazione viene eliminato il filtro sullo scarico).
The "ZL" power pack is normally supplied with a 90 micron return filter. If the suction filter is required it is necessary to give this information when completing the order code. In this case the return filter wil be not mounted on.
Das "ZL" Aggregat wird standard mit Ruecklauffilter 90 micron geliefert. Wenn ein Ansaugfilter notig ist soll er in Bestellkode angegeben werden (wenn Ansaugfilter montiert wird, wirddenn kein Ruecklauffilter geliefert).

Dimensioni / Dimension / *Masse*

CODICE CODE *KODE*	**A** (BSPP)	**B** mm	**ØC** mm	**D** (Ch.)	**Litri/min.** Litres/min. *Liter /min.*
M15	3/8"	75	50	22	15
M25	1/2"	100	70	30	25
M30	3/4"	100	70	36	30
M45	3/4"	152	70	36	45
M75	1"	152	100	42	75

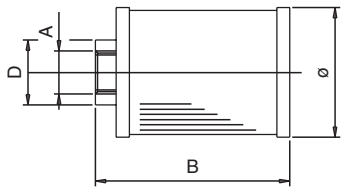

Filtro in aspirazione 90 micron.
90 micron suction filter.
Serienmaessiger Ansaugfilter 90 mikron.

Descrizione sistema di aspirazione e mandata.
Description of the suction and delivery system.
Beschreibung der ansaug und druckleitung.

KIT ASPIRAZIONE E MANDATA POMPA GRUPPO 2 - 2-RO
SUCTION AND DELIVERY KIT PUMP GROUP 2 - 2-RO
SATZ ANSAUG UND DRUCKLEITUNG FUER PUMPE 2 - 2-RO

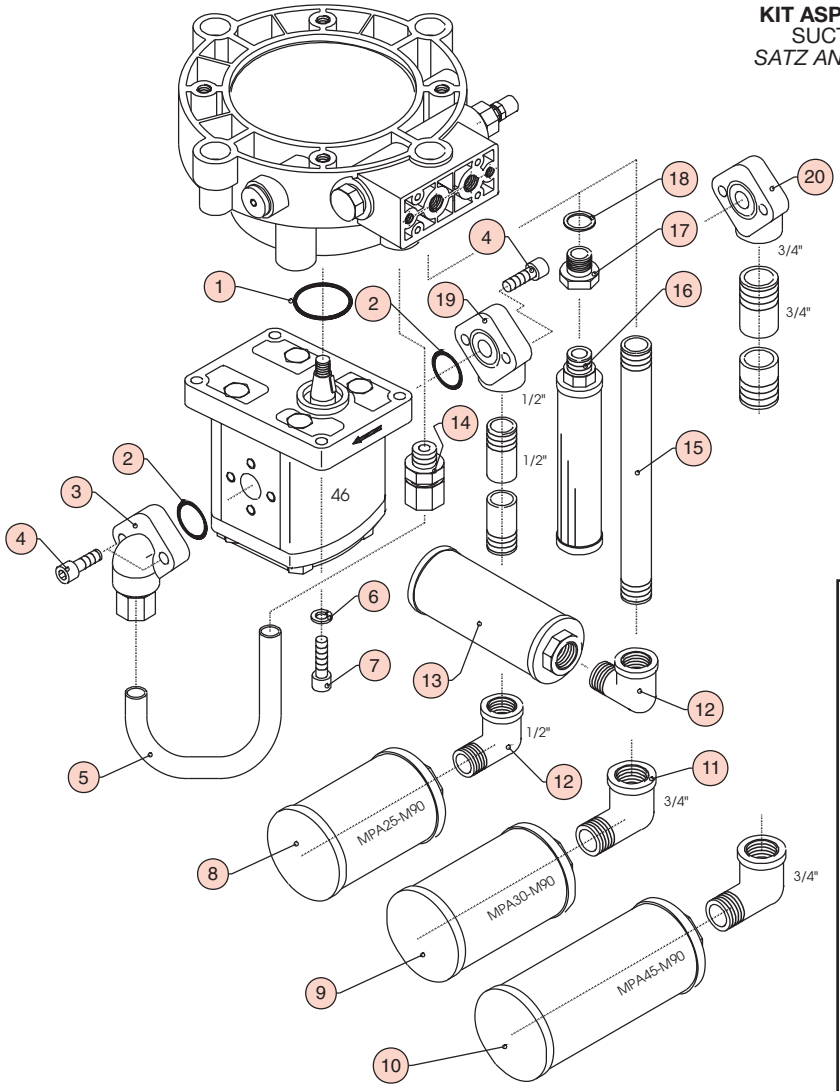

POS.	CODICE	DESTINAZIONE	N. PEZZI	CARATTERISTICHE
20	C1.615.RG.008	Flangetta 2RG3/4"-40	1	
19	C1.615.RG.007	Flangetta 2RG1/2"-40	1	
18	C0.128.11.000	Rondella Al 1/2"	1	
17	C0.152.02.000	Riduzione M1/2"-F3/8"	1	
16	K2.255.05.000	Filtro scarico	1	portata max 15 l/min
15	C0.112.13.000	Tubo scarico 1/2"	1	L=200
14	C0.141.05.000	Racc.dir.3/8"tuboø15	1	
13	Z2.255.23.000	Filtro scarico	1	portata max 40 l/min
12	C0.142.03.000	Curva 1/2"	1	
11	C0.142.04.000	Curva 3/4"	1	
10	00.400.40.021	Filtro MPA45-M90	1	Portata 45 l/min
9	00.400.40.020	Filtro MPA30-M90	1	Portata 30 l/min
8	00.400.40.019	Filtro MPA25-M90	1	Portata 25 l/min
7	C0.100.37.000	Vite TCEI M8*30	4	
6	C0.125.06.000	Rondella Headtman ø8	4	
5	Z2.340.81.000	Tubo mandata ø15	1	
4	C0.100.36.000	Vite TCEI M8*25	4	
3	C1.615.RG.041	Flang.2RG40 tubo ø15	1	
2	C0.001.49.000	Guarnizione OR 132	2	23.81*2.62
1	C0.001.57.000	Guarnizione OR 3143	1	36.14*2.62

Dimensioni di ingombro centralina montata per dimensionamento serbatoi
Dimensions of the complete power-pack for tank sizing
Aggregataussenmassen fuer die Bemessung des Tanks

Centrale con filtro in scarico 15 l/min
Power-pack with return filter 15 l/min
Aggregat mit Ruecklauffilter 15 l/min

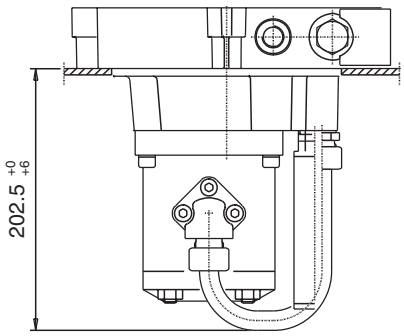

Kit filtro scarico Z2.501.S1.066

Centrale con filtro in scarico 40 l/min
Power-pack with return filter 40 l/min
Aggregat mit Ruecklauffilter 40 l/min

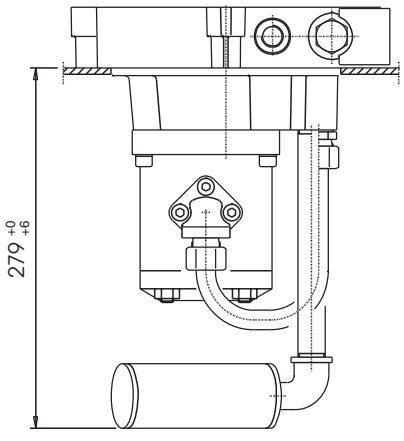

Kit filtro scarico Z2.501.S1.046

Kit mandata per pompe gruppo 2 flangetta interasse 30 mm (cod.40-41) Pressure line kit for pumps group 2 with flange axle base 30 mm (code 40-41) *Satz Druckleitung fuer pumpen mit Bohrungsabstand 30 mm (Kode 40-41)*	**Z2.501.S1.043**	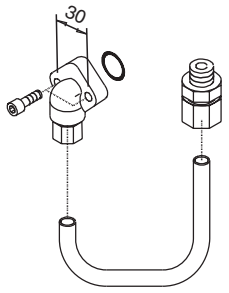
Kit mandata per pompe gruppo 2 flangetta interasse 40 mm (da cod.42 a cod.51) Pressure line kit for pumps group 2 with flange axle base 40 mm (code 42-51) *Satz Druckleitung fuer pumpen mit Bohrungsabstand 40 mm (Kode 42-51)*	**Z2.501.S1.042**	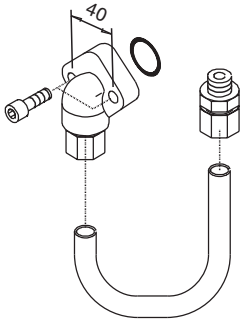
Kit aspirazione per pompe gruppo 2 flangetta interasse 30 mm (cod.40-41) Suction kit for pumps group 2 with flange axle base 30 mm (code 40 - 41) *Satz Ansaugleitung fuer pumpen mit Bohrungsabstand 30 mm (Kode 40-41)*	**Z2.501.S1.068**	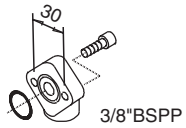
Kit aspirazione per pompe gruppo 2 flangetta interasse 40 mm (cod.42-45) Suction kit for pumps group 2 with flange axle base 40 mm (code 42-45) *Satz Ansaugleitung fuer pumpen mit Bohrungsabstand 40 mm (Kode 42-45)*	**Z2.501.S1.069**	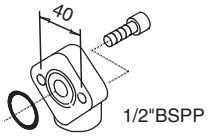
Kit mandata per pompe gruppo 2 flangetta interasse 40 mm (cod.46-51) Pressure line kit for pumps group 2 with flange axle base 40 mm (code 46-51) *Satz Druckleitung fuer pumpen mit Bohrungsabstand 40 mm (Kode 46-51)*	**Z2.501.S1.070**	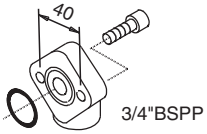
Kit filtro scarico 90 micron portata massima 15 l/min (pompe 41-44) Kit return filter 90 micron max flow 15 l/min (pump 41-44) *Satz Ruecklauffilter mit max Durchflussmenge 15 l/min (Pumpen 41-44)*	**Z2.501.S1.066**	
Kit filtro scarico 90 micron portata massima 40 l/min (pompe 45-50) Kit return filter 90 micron max flow 40 l/min (pump 45-50) *Satz Ruecklauffilter mit max Durchflussmenge 40 l/min (Pumpen 45-50)*	**Z2.501.S1.046**	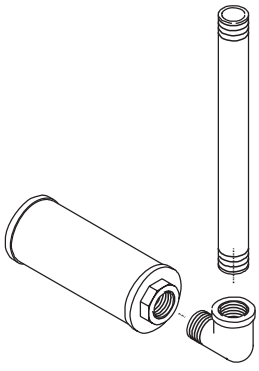

Foratura su coperchio serbatoio
Drilling on the tank-cover / *Locken des Tankdeckels*

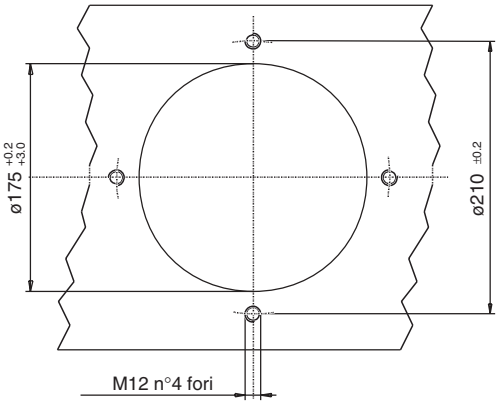

Serbatoio in lamiera / Steel tank / *Stahltank*

CODICE CODE *KODE*	Volume nominale Tank capacity (litri)	Volume utile Useable capacity (litri)
S118	12	10

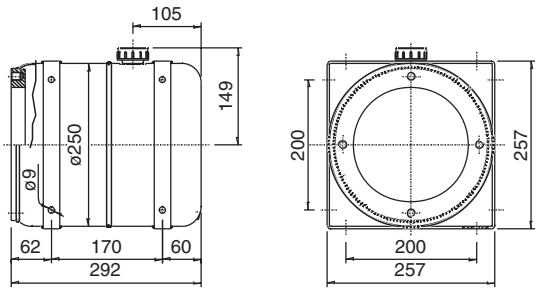

CODICE CODE *KODE*	Volume nominale Tank capacity (litri)	Volume utile Useable capacity (litri)
S119	23	18

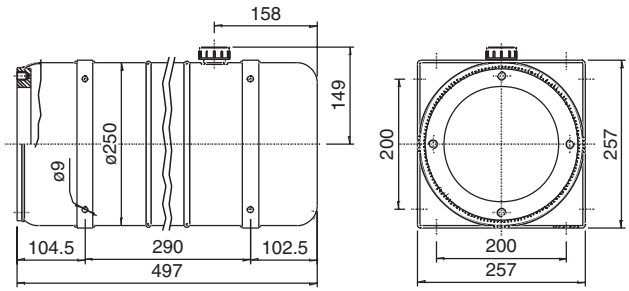

CODICE CODE *KODE*	Volume nominale Tank capacity (litri)	Volume utile Useable capacity (litri)
S259	23	18

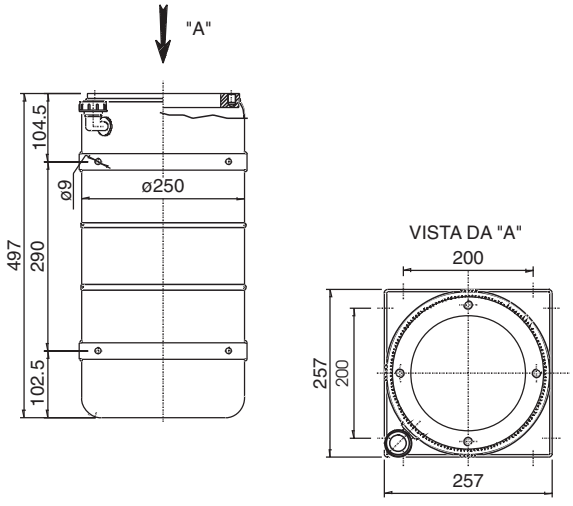

CODICE CODE *KODE*	Volume nominale Tank capacity (litri)	Volume utile Useable capacity (litri)
S116	45	32

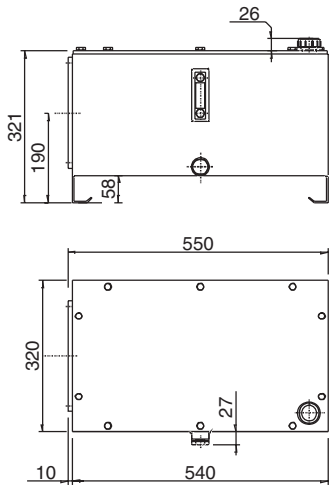

CODICE CODE *KODE*	Volume nominale Tank capacity (litri)	Volume utile Useable capacity (litri)
S117	60	44

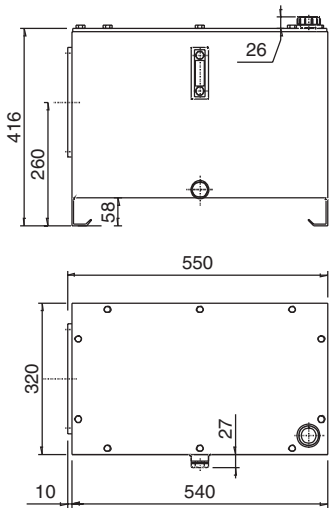

Serbatoio in lamiera / Steel tank / *Stahltank*

CODICE CODE *KODE*	Volume nominale Tank capacity (litri)	Volume utile Useable capacity (litri)	CODICE CODE *KODE*	Volume nominale Tank capacity (litri)	Volume utile Useable capacity (litri)
S112	20	12	**S113**	30	22
S260	20	12	**S261**	30	22

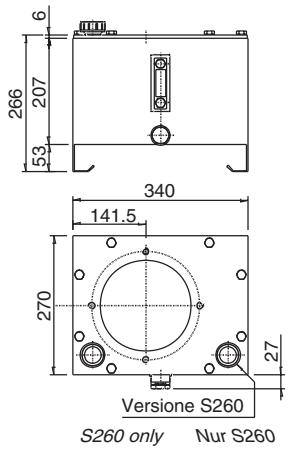

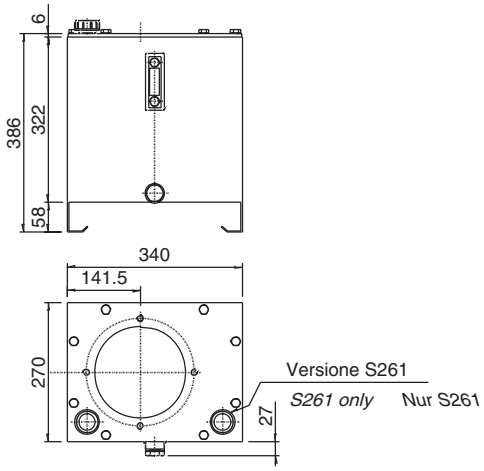

CODICE CODE *KODE*	Volume nominale Tank capacity (litri)	Volume utile Useable capacity (litri)	CODICE CODE *KODE*	Volume nominale Tank capacity (litri)	Volume utile Useable capacity (litri)
S114	45	30	**S115**	60	42

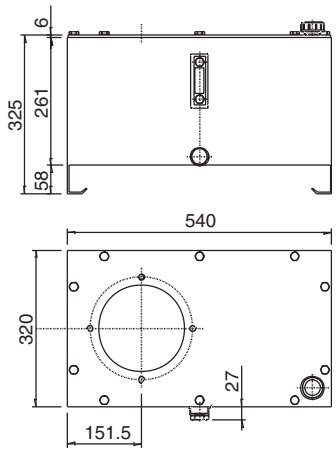

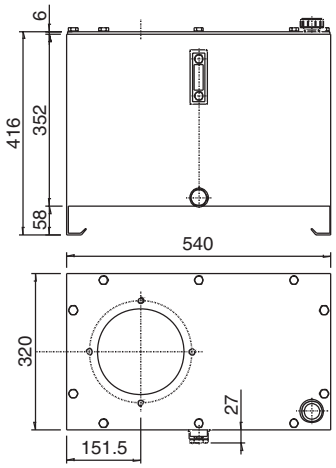

CODICE CODE *KODE*	Volume nominale Tank capacity (litri)	Volume utile Useable capacity (litri)	CODICE CODE *KODE*	Volume nominale Tank capacity (litri)	Volume utile Useable capacity (litri)
S168	45	30	**S176**	90	75

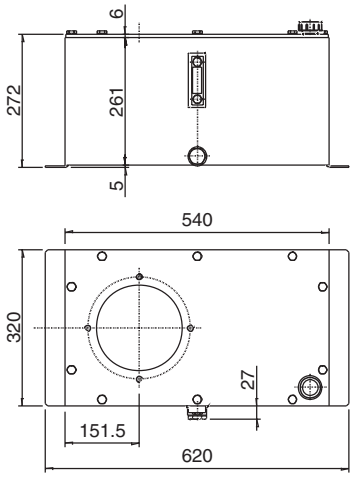

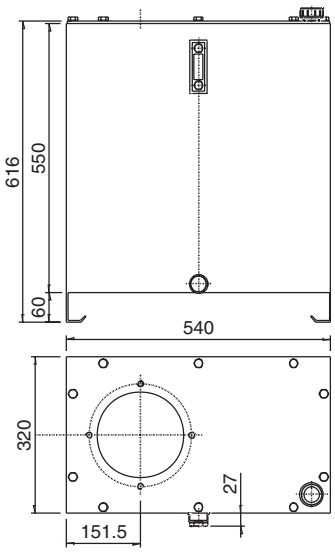

Serbatoio in lamiera / Steel tank / *Stahltank*

CODICE CODE *KODE*	Volume nominale Tank capacity (litri)	Volume utile Useable capacity (litri)
S186	80	60

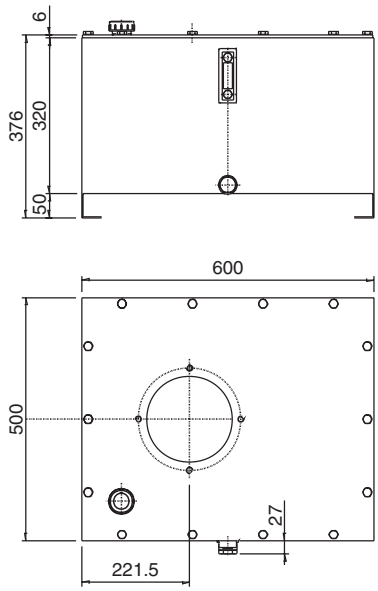

CODICE CODE *KODE*	Volume nominale Tank capacity (litri)	Volume utile Useable capacity (litri)
S187	120	100

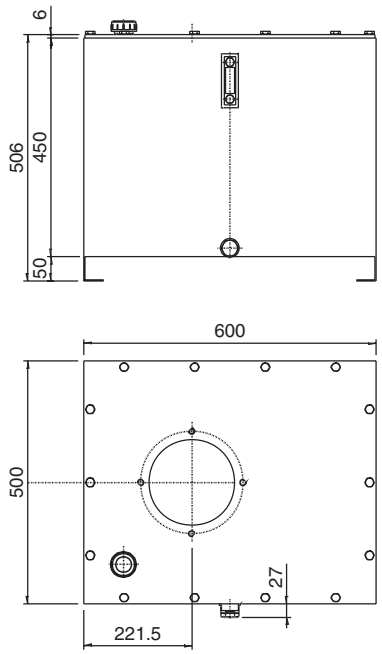

Serbatoio in Alluminio / Alluminium tank / *Alutank*

CODICE CODE *KODE*	Volume nominale Tank capacity (litri)	Volume utile Useable capacity (litri)
S225	180	150

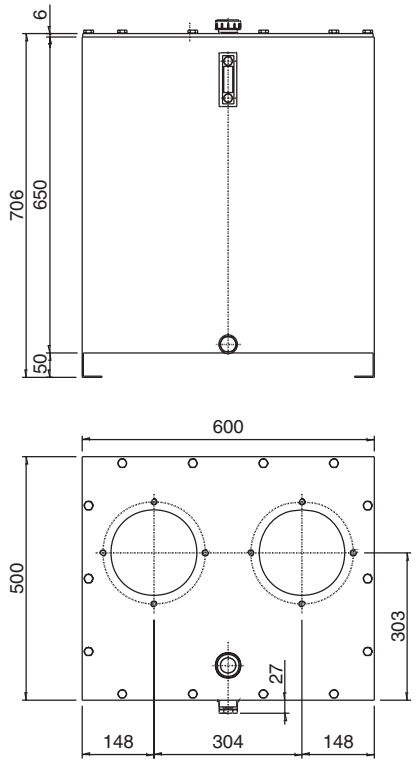

CODICE CODE *KODE*	Volume nominale Tank capacity (litri)	Volume utile Useable capacity (litri)
S120	35	25

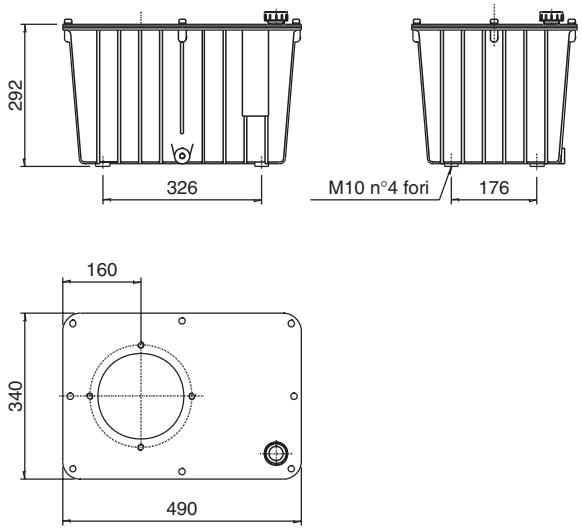

7 A | B / C

Elementi sovrapposti - schemi circuiti.
Modular elements - circuit diagrams.
Ueberlagerte Elemente - Kreislaufschema.

Per mancanza di spazio non possiamo proporre tutti i blocchi compresi nel nostro sistema modulare.
Pertanto per ulteriori informazioni Vi invitiamo a consultare il catalogo generale al paragrafo "2".
Due to space problems we cannot show all the blocks and the possibilities offered by our modular sistem.
For more details on it, please consult the general catalogue, paragraph "2".
Da wir Platzprobleme haben, sind wir nicht in der Lage alle Bloecke, die in unserem Modulsystem sind, herzustellen.
Fuer weitere Informationen, sehen Sie bitte unseren Katalog (Paragraph "2").

A

CODICE CODE *KODE*	Descrizione Description *Bezeichnung*	Schema Diagram *Diagramm*	Disegno Drawing *Zeichnung*
N96	**Modulo con attacchi 3/8"BSPP** Element with ports 3/8"BSPP *Modul mit Anschluß 3/8"BSPP*	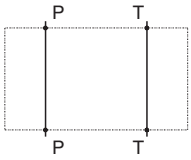	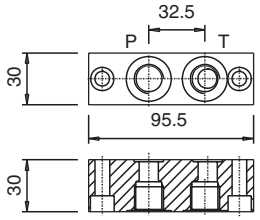 P-T = 3/8"BSPP
N191	**Modulo con attacco 3/8"BSPP e attacco manometro** Element with port 3/8"BSPP - 1/4"BSPP *Modul mit Anschluß 3/8"BSPP - 1/4"BSPP*	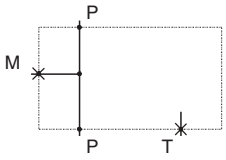	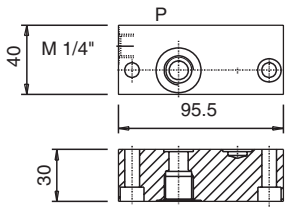 P = 3/8"BSPP
N163	**Modulo con attacchi 1/2"BSPP** Element with ports 1/2"BSPP *Modul mit Anschluß 1/2"BSPP*	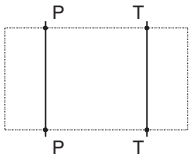	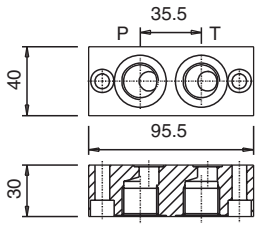 P-T = 1/2"BSPP
N201	**Modulo distanziale H=27 mm per motore ø300** Spacing element H=27 mm for motor ø300 *Distanzmodul H=27 mm Fuer Motor ø300*	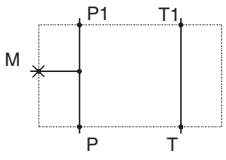	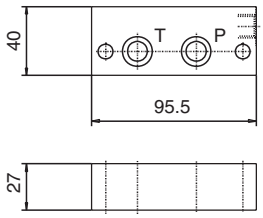
N03	**Modulo per elettrovalvola CETOP 2143 (luce ø6) collegamento in parallelo** Element for solenoid valves CETOP 2143 parallel connection *Modul fur Ventil CETOP 2143 Parallelschaltung*	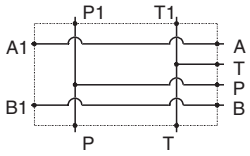	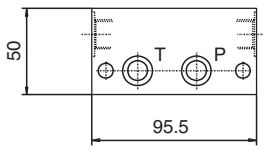 A-B 3/8"BSPP
N11	**Modulo per elettrovalvola CETOP 2143 (luce ø6) collegamento in serie** Element for solenoid valves CETOP 2143 series connection *Modul fur Ventil CETOP 2143 Serienschaltung*	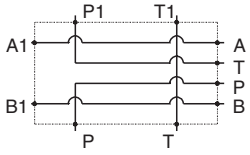	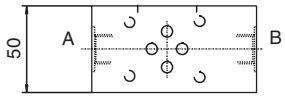 Q max= 40 l/min

A

CODICE CODE *KODE*	Descrizione Description *Bezeichnung*	Schema Diagram *Diagramm*	Disegno Drawing *Zeichnung*
N12	**Modulo per elettrovalvola CETOP 2143 (luce ø6) con valvola unidirezionale pilotata su A e B** Element for solenoid valves CETOP 2143 with pilot operated check valve on A and B *Modul fur Ventil CETOP 2143 mit hydraulisch entsperrbaren Rueckschlagsventilen in A und B*	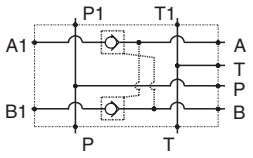	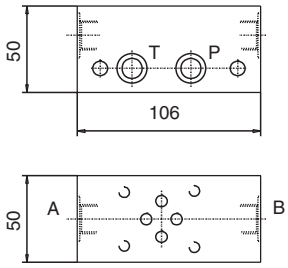 A-B = 3/8"BSPP Q max= 20 l/min
N13	**Modulo per elettrovalvola CETOP 2143 (luce ø6) con valvola unidirezionale pilotata su B** Element for solenoid valves CETOP 2143 with pilot operated check valve on B *Modul fur Ventil CETOP 2143 mit hydraulisch entsperrbare Rueckschlagsventil in B*	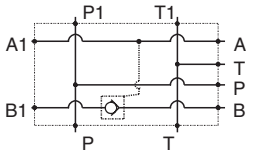	
N14	**Modulo per elettrovalvola CETOP 2143 (luce ø6) con valvola unidirezionale pilotata su A** Element for solenoid valves CETOP 2143 with pilot operated check valve on A *Modul fur Ventil CETOP 2143 mit hydraulisch entsperrbare Rueckschlagsventil in A*	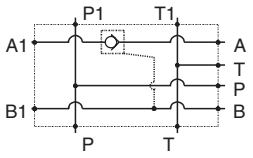	
N37	**Modulo per elettrovalvola CETOP 2145 (luce ø10) collegamento in parallelo** Element for solenoid valves CETOP 2145 parallel connection *Modul fur Ventil CETOP 2145 Parallelschaltung*	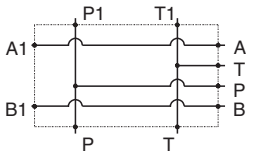	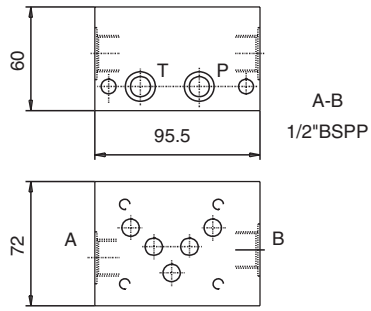 Q max= 60 l/min
N38	**Modulo per elettrovalvola CETOP 2145 (luce ø10) collegamento in serie** Element for solenoid valves CETOP 2145 series connection *Modul fur Ventil CETOP 2145 Serienschaltung*	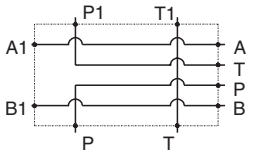	
N102	**Modulo CETOP 2143 con VM25 su A e B** Element CETOP 2143 with VM25 on A and B *Modul mit Druckbegrenzungsventilen VM25 in A und B*	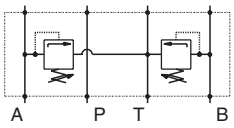	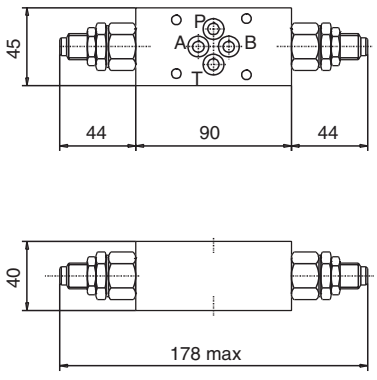 Q max= 20 l/min
N101	**Modulo CETOP 2143 con VM25 su B** Element CETOP 2143 with VM25 on B *Modul mit Druckbegrenzungsventil VM25 in B*	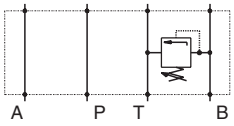	
N100	**Modulo CETOP 2143 con VM25 su A** Element CETOP 2143 with VM25 on A *Modul mit Druckbegrenzungsventil VM25 in A*	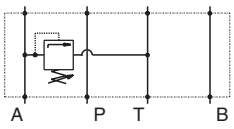	
N78	**Modulo CETOP 2143 con SVU6 su A e B** Element CETOP 2143 with SVU6 on A and B *Modul mit Drossel SVU6 in A und B*	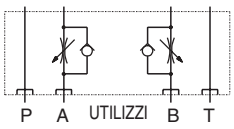	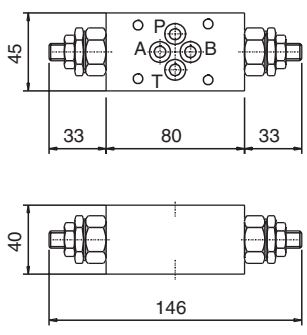 Q max= 30 l/min
N105	**Modulo CETOP 2143 con SVU6 su A** Element CETOP 2143 with SVU6 on A *Modul mit Drossel SVU6 in A*	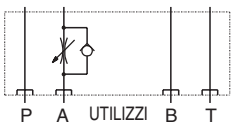	
N106	**Modulo CETOP 2143 con SVU6 su B** Element CETOP 2143 with SVU6 on B *Modul mit Drossel SVU6 in B*	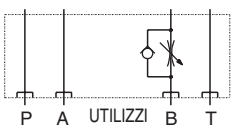	

	CODICE CODE KODE	Descrizione Description Bezeichnung	Schema Diagram Diagramm	Disegno Drawing Zeichnung
A	N22	**Modulo pompa a mano semplice effetto** Single acting hand operated pump element *Modul fur einfachwirkende Handpumpe*	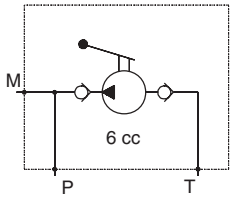	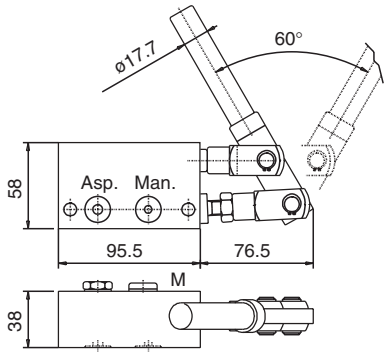

Elettrovalvole serie CETOP 2143 (luce ø 6) / Solenoid valves series CETOP 2143 / *Elektromagnetventil nach CETOP 2143*

CODICE CODE KODE	Schema Diagram Diagramm	CODICE CODE KODE	Schema Diagram Diagramm
E02		E06	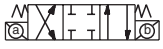
E11		E07	
E03		E08	
E04		E10	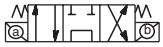
E05		E20	
E13	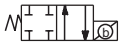		
E14	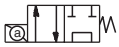		
E15			

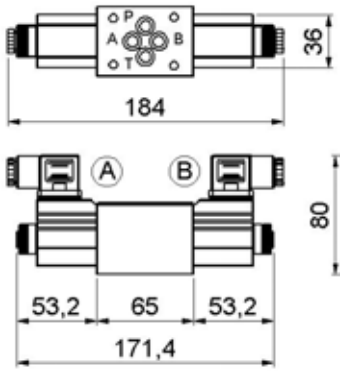



Screw type emergency kit

V2.501.S1.243



Max working pressure	250 bar
Max flow rate	30 l/min

Elettrovalvole serie CETOP 2145 (luce ø 10) / Solenoid valves series CETOP 2145 / *Elektromagnetventil nach CETOP 2145*

CODICE CODE KODE	Schema Diagram Diagramm	CODICE CODE KODE	Schema Diagram Diagramm
E32		E39	
E33		E40	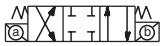
E34		E41	
E35	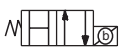	E42	
E36		E44	
E37	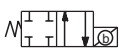	E47	
E38	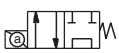		

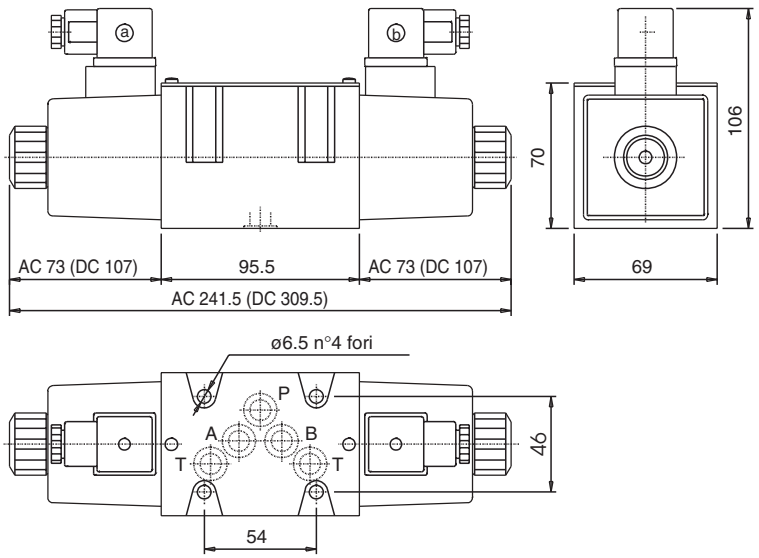

A

Moduli con valvole a comando elettrico / Element with cartridge solenoid valves / *Modul fuer Ventilpatrone*

CODICE CODE *KODE*	**Descrizione** Description *Bezeichnung*	**Schema** Diagram *Diagramm*	**Disegno** Drawing *Zeichnung*
V04	**Modulo con valvola elettrica CE1-NC normalmente chiusa e STF14** Element for CE1-NC solenoid valves normally closed *Modul fuer 2/2-Wege-Ventil CE1-NC normal geschlossen*	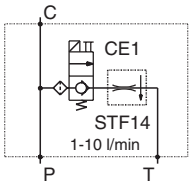	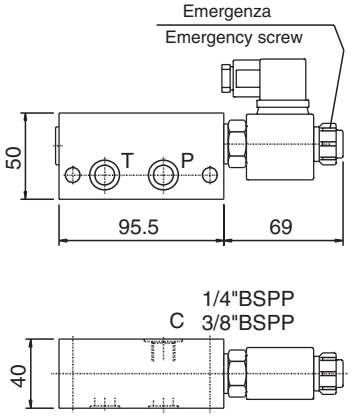
V191	**Modulo con valvola elettrica CE1-NC normalmente chiusa e STF38** Element for CE1-NC solenoid valves normally closed *Modul fuer 2/2-Wege-Ventil CE1-NC normal geschlossen*	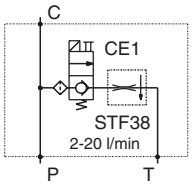	
V05	**Modulo con valvola elettrica CE1-NA normalmente aperta** Element for CE1-NA solenoid valves normally open *Modul fur 2/2-Wege-Ventil CE1-NA normal geoeffnet*	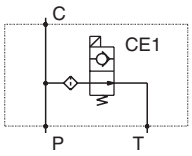	Q max= 20 l/min
V10	**Modulo con valvola elettrica CE6-NC normalmente chiusa** Element for CE6-NC solenoid valves normally closed *Modul fuer 2/2-Wege-Ventil CE6-NC normal geschlossen*	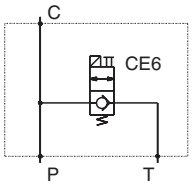	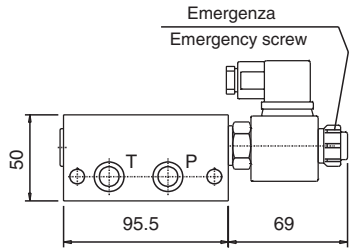
V11	**Modulo con valvola elettrica CEI6-NA normalmente aperta** Element for CEI6-NA solenoid valves normally open *Modul fur 2/2-Wege-Ventil CEI6-NA normal geoeffnet*	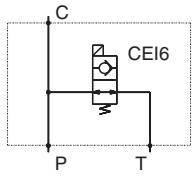	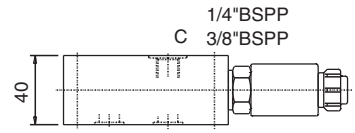 Q max= 40 l/min
V07	**Modulo con 2 valvole CE1-NC-VU per circuito semplice effetto** Element with 2 CE1-NC-VU solenoid valves for single acting circuit *Modul 2/2-Wege-Ventil CE1-NC-VU einfach wirkend*	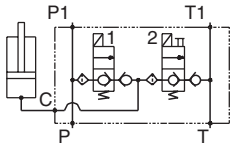	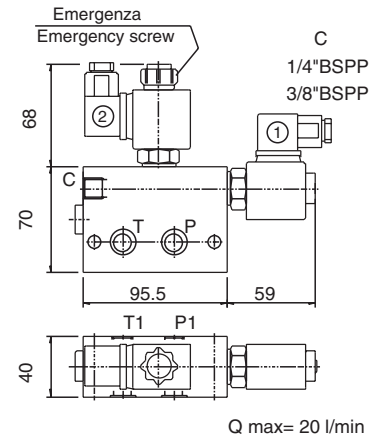 Q max= 20 l/min
V08	**Modulo con 2 valvole CE1-NC-VU per circuito doppio effetto (rigenerativo)** Element with 2 CE1-NC-VU solenoid valves for double acting circuit (regenerating) *Modul 2/2-Wege-Ventil CE1-NC-VU doppelt wirkend*	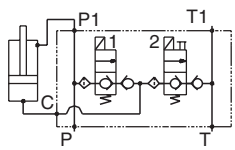	
V30	**Modulo con 2 valvole CE1-NC-VU e strozzatore per circuito semplice effetto** Element with 2 CE1-NC-VU solenoid valves and flow regulator for single acting circuit *Modul 2/2-Wege-Ventil CE1-NC-VU mit Drossel einfach wirkend*	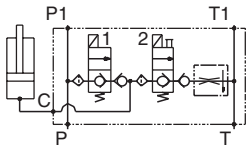	

	CODICE / CODE / *KODE*	Descrizione / Description / *Bezeichnung*	Schema / Diagram / *Diagramm*	Disegno / Drawing / *Zeichnung*
A	**V52**	**Modulo con valvola elettrica CEI10-NC normalmente chiusa** Element for CEI10-NC solenoid valves normally closed *Modul fuer 2/2-Wege-Ventil CEI10-NC normal geschlossen*	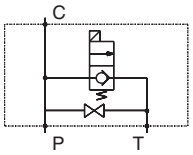	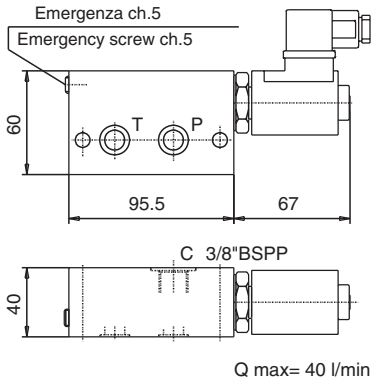 Q max= 40 l/min
	V73	**Modulo con valvola elettrica CEI10-NA normalmente aperta** Element for CEI10-NA solenoid valves normally open *Modul fur 2/2-Wege-Ventil CEI10-NA normal geoeffnet*	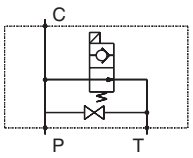	
	V79	**Modulo con valvola elettrica CEI10-NC normalmente chiusa** Element for CEI10-NC solenoid valves normally closed *Modul fuer 2/2-Wege-Ventil CEI10-NC normal geschlossen*	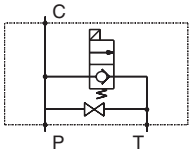	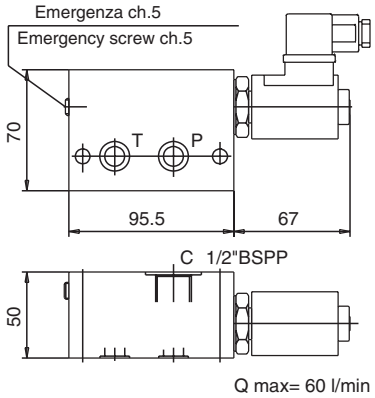 Q max= 60 l/min
	V90	**Modulo con valvola elettrica CEI10-NA normalmente aperta** Element for CEI10-NA solenoid valves normally open *Modul fur 2/2-Wege-Ventil CEI10-NA normal geoeffnet*	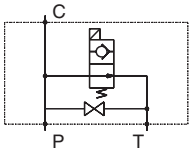	

B — **Comandi** / Controls / *Steuerungen*

Elettrici Electric controls *Elektrisch Steuerungen*

CODICE / CODE / *KODE*	Solenoide / Solenoid / *Magnet*	CODICE / CODE / *KODE*	Solenoide / Solenoid / *Magnet*
OO	**Senza** / Without / *Ohne*	**OP**	**24V 60Hz ca** (AC / *WS*)
OB	**12V cc** (DC / *GS*)	**OR**	**110V 60Hz ca** (AC / *WS*)
OC	**24V cc** (DC / *GS*)	**OS**	**220V 60Hz ca** (AC / *WS*)
OD	**48V cc** (DC/ GS)	**OV**	**24V RAC**
OH	**24V 50Hz ca** (AC / *WS*)	**OW**	**110V RAC**
OM	**110V 50 Hz ca** (AC / *WS*)	**OZ**	**220V RAC**
ON	**220V 50Hz ca** (AC / *WS*)		

C — **Attacchi** / Ports / *Anschluß*

CODICE / CODE / *KODE*	Filettatura / Threads / *Gewinde*
1	**1/4" BSPP**
2	**3/8" BSPP**
3	**1/2" BSPP**

Accessori.
Accessories.
Zubehortell.

Manometri + Esclusori	Descrizione / Description / *Bezeichnung*	CODICE / CODE / *KODE*
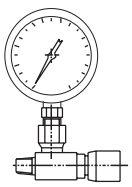 Esclusore a 90° 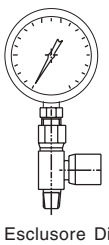 Esclusore Diritto	**MANOMETRO SCALA 0-60 BAR**	**C1.630.16.000**
	MANOMETRO SCALA 0-100 BAR	**C1.630.17.000**
	MANOMETRO SCALA 0-160 BAR	**C1.630.18.000**
	MANOMETRO SCALA 0-250 BAR	**C1.630.19.000**
	MANOMETRO SCALA 0-315 BAR	**C1.630.20.000**
	ESCLUSORE A 90°	**C1.605.04.000**
	ESCLUSORE DIRITTO	**C1.605.03.000**



oil sistem

Via Ragazzi del '99, n. 31
Zona Industriale Mancasale
42100 Reggio Emilia - Italia
Tel. ++39 0522 513319 - 505611
Fax ++39 0522 513310
http: //www.oilsistem.it
E-mail: oilsistem@oilsistem.it